pakemo 設置マニュアル

【梱包内容の確認】

☐ pakemo 本体
（以降、本体）

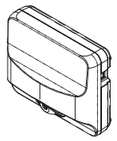

☐ 電源ケーブル

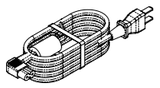

☐ 取付プレート

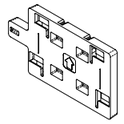

☐ ラバークランプ（2 個）

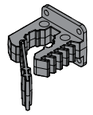

☐ タッピングねじ
Φ3.5×35mm（4 本）
＜取付プレート壁固定用＞

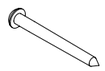

☐ タッピングねじ
Φ4×12mm（10 本）
＜ラバークランプ固定用＞



☐ 設置マニュアル（本紙）

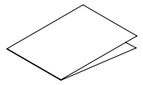

【本体外形寸法と各部の名称】

（正面）　　（右側面）

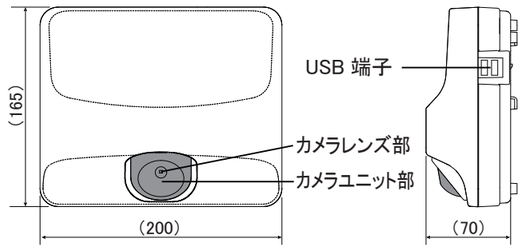

（背面）　　（左側面）

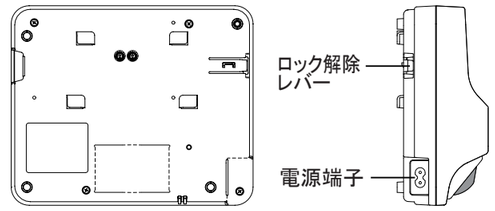

（単位：mm）

＜注意事項＞（壁設置、ポール設置共通）

- 本体 カメラレンズ部 及び カメラユニット部（黒色部）は触らないでください。
- 落下させないように取扱には、ご注意ください。
- 設置が完了するまで電源ケーブルの電源プラグを電源コンセントに接続しないでください。
- 本体は、水平に設置してください。
- 電源ケーブルは、長さが 3m のため配線時に足などを引っかけないようにご注意ください。

【壁設置時】

本体は取付プレートを使用して壁へ設置してください。

【 設置場所の設定 】

- 本体の質量に十分耐えられ本体より広い平らな壁に設置してください。
- 本体は、ベッドに乗り降りする側のベッド全体と乗り降りする足元が見える位置に設置してください。
- 本体は、以下の条件で設置を推奨いたします。
  - ・ベッド端から 1.0m ～ 2.0m 離れた位置
  - ・床から 2.0m ～ 2.3m 高さの位置
- ベッドの頭位置は、左右どちらでも構いません。

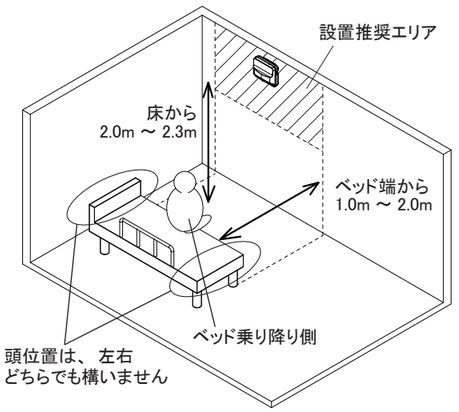

【本体の設置方法 】

（1）タッピングねじ（Φ3.5×35mm）で取付プレートを壁に固定します。

＜注意事項＞

- 取付プレートを固定する際、上下方向を間違わないようにご注意ください。
- 本製品付属ねじは、壁面の材質により取り付けに適さない場合があります。
  その際は、壁面に合うねじをご用意ください。
- ねじが固定できない壁面には、別途市販の壁取り付け用アンカーをご用意ください。
- 本体を取付プレートに取り付ける際に、カチッと音がするまで下にスライドさせてください。
- 本体を取付プレートに取り付け後、上に動かして外れないことを確認してください。

取付プレートの矢印マークが上を向くようにしてください。

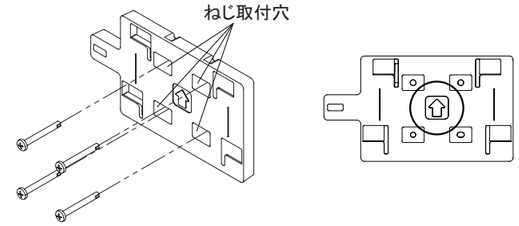

（2）本体の電源端子に電源ケーブルを接続します。
（3）本体を取付プレートに取り付けます。
下図丸部を合わせ、本体を下にスライドさせて取付プレートに取り付けます。
（4）電源ケーブルの電源プラグを電源コンセントに接続します。

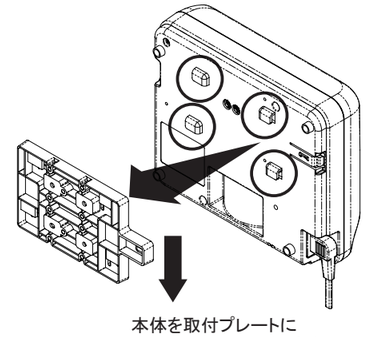

【 本体の取り外し方法 】

（1）本体の取り外し前に電源ケーブルの電源プラグを電源コンセントから抜いてください。
（2）本体のロック解除レバーを正面側に倒しロックを解除したまま本体を上にスライドさせて取付プレートから外します。

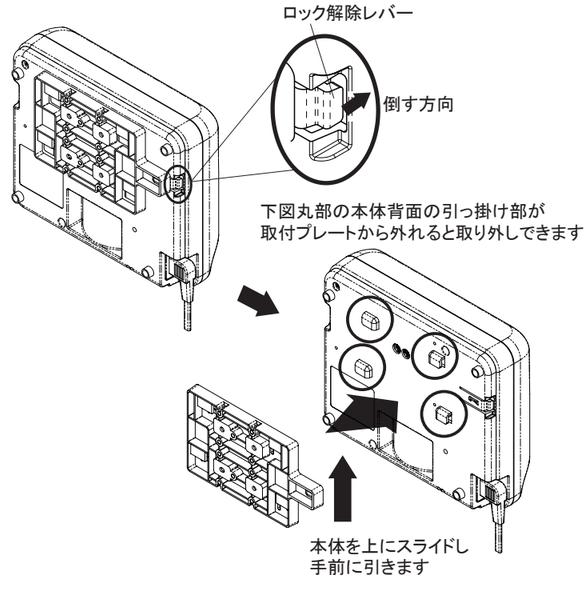

【ポール設置時】

本体は取付プレートを使用して突っ張りポールへ設置してください。

＜注意事項＞
- 突っ張りポールは、 お客様にてご用意ください。
- 突っ張りポールは、 直径 26 ～ 32mm のものをご使用ください。
- 突っ張りポールに本体を取り付けたまま移動させないでください。 必ず、 突っ張りポールから本体を取り外してから移動、 再設置してください。

推奨品 : 株式会社モルテン BUDDY シリーズ

※ポール設置では、 突っ張りポールの取扱説明書に記載の注意事項をご確認の上、 設置を行ってください。

【 設置場所の設定 】

- 突っ張りポール使用時は、 突っ張りポールが倒れない水平な場所に設置してください。
- 本体は、 ベッドに乗り降りする側のベッド全体と乗り降りする足元が見える位置に設置してください。
- 本体は、 以下の条件で設置を推奨いたします。
  - ベッド端から 1.0m ～ 2.0m 離れた位置
  - 床から 2.0m ～ 2.3m 高さの位置
- ベッドの頭位置は、 左右どちらでも構いません。

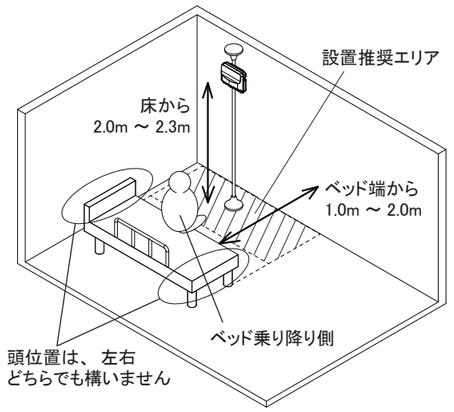

【 本体の設置方法 】

（1） ラバークランプ 2 個を取付プレートにタッピングねじ（Φ4×12mm）全10 本で固定します。

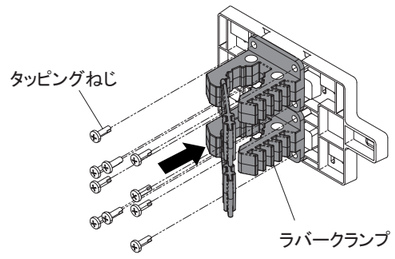

（2） ラバークランプを固定した取付プレートをポールに取り付けます。

＜注意事項＞
- 取付プレートを固定する際、 上下方向を間違わないようにご注意ください。
- 本体を取付プレートに取り付ける際に、 カチッと音がするまで下にスライドさせてください。
- 本体を取付プレートに取り付け後、 上に動かして外れないことを確認してください。

取付プレートの矢印マークが上を向くようにしてください。

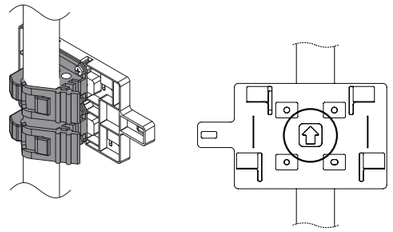

- ラバークランプ 2 つをポールに取り付け、 下図丸部を引っ張って、 固定部に引っ掛けます。
- 取付プレートが上下にズレないようにラバークランプを固定します。
- ラバークランプは、 引っ張り過ぎると破断する恐れがあります。

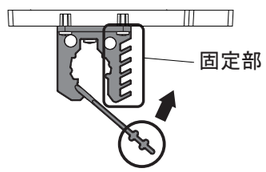

（3） 本体の電源端子に電源ケーブルを接続します。
（4） 本体を取付プレートに取り付けます。
下図丸部を合わせ、 本体を下にスライドさせて取付プレートに取り付けます。
（5） 電源ケーブルの電源プラグを電源コンセントに接続します。

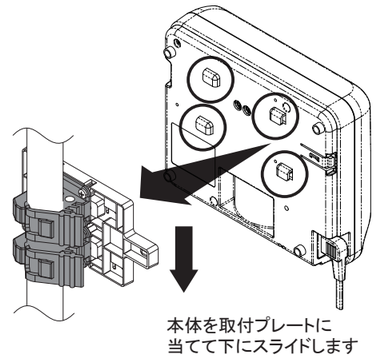

【 本体の取り外し方法 】

（1） 本体の取り外し前に電源ケーブルの電源プラグを電源コンセントから抜いてください。
（2） 本体のロック解除レバーを正面側に倒しロックを解除したまま本体を上にスライドさせて取付プレートから外します。

＜注意事項＞
- 本体の取り外し後に、 ラバークランプの取り外しを行ってください。
本体が取り付いた状態でラバークランプを取り外すと本体を落下させる恐れがあります。

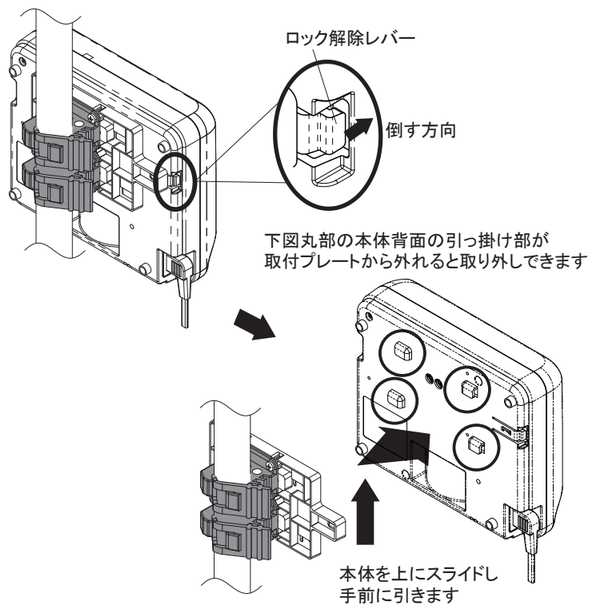

（3） 2 つのラバークランプの下図丸部を引っ掛け部分から外します。

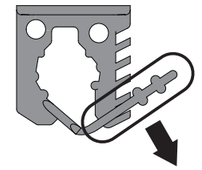

（4） ポールからラバークランプを取り外します。

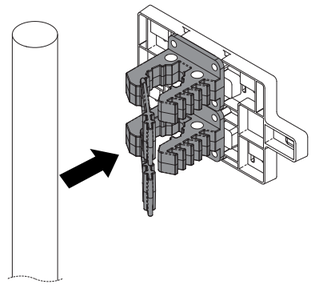

【設置に関するお問い合わせ先】

お買い上げの販売店にお問い合わせください。

製造元 : 新生電子株式会社